Collection : Bijou

Porte-rouleau avec couvercle mural.
Wall mounted toilet roll holder with cover.

Ref : C36-503

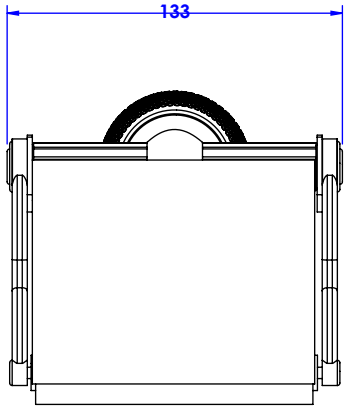

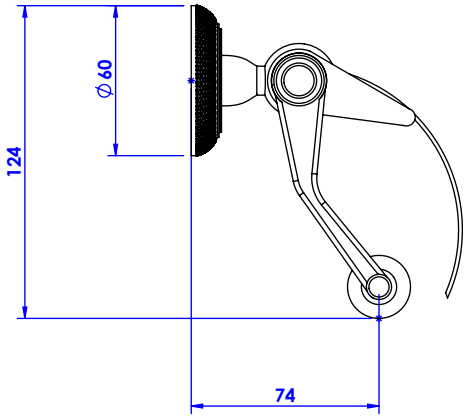

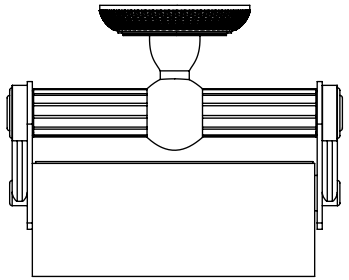

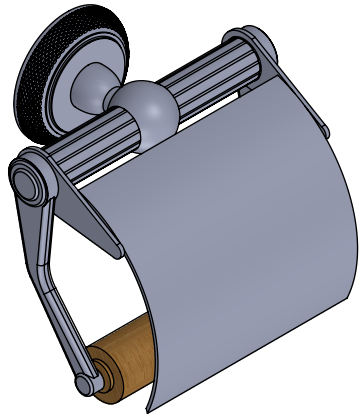

CRISTAL&BRONZE
PARIS · 1937
09/07/2020-1