Siphon de lavabo classique avec tubulure réglable
Classical basin trap with adjustable tube.

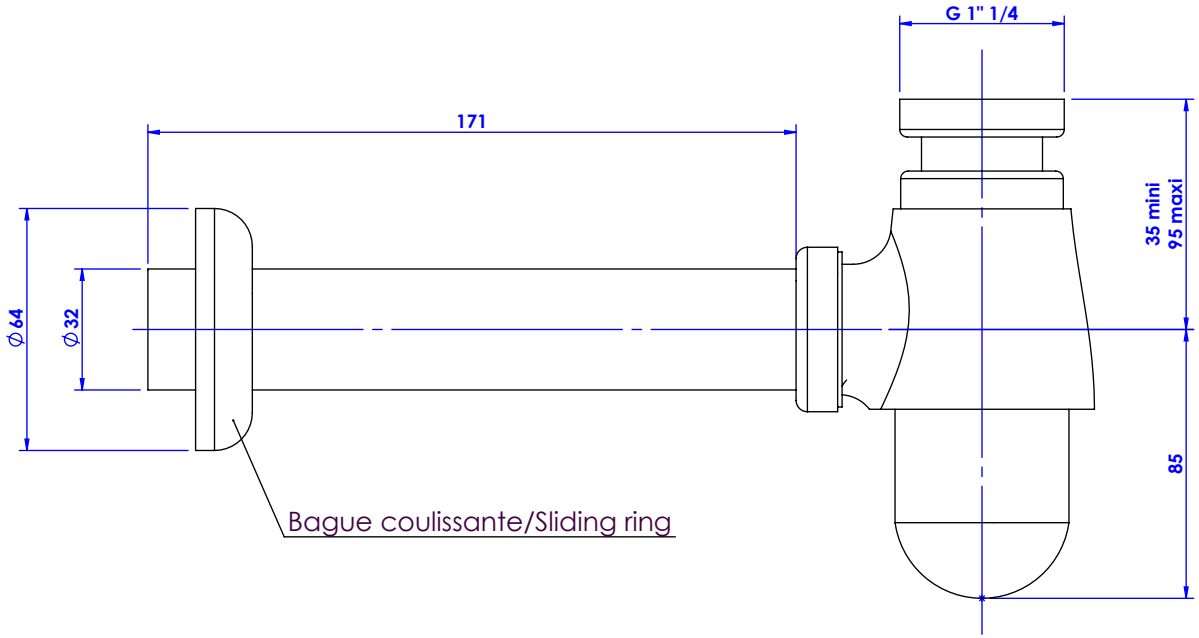

Ref : C00-101

CRISTAL&BRONZE
PARIS · 1937

15/02/2022-2